予選リーグ

グループＡ	AzuLente KAZO	日和田アレグリア	ペレーニアB	ブラッドレス	勝	分	負	得	失	得失差	勝ち点	順位
AzuLente KAZO												
日和田アレグリア												
ペレーニアB												
ブラッドレス												

グループB	LIVENT	FCクラッキ	FC古河	サウス	勝	分	負	得	失	得失差	勝ち点	順位
IFC　LIVENT												
FCクラッキ												
FC古河												
サウス												

グループC	上尾朝日	にいざえーす	飯沼プリマーリオ	みはらＳＣ	勝	分	負	得	失	得失差	勝ち点	順位
上尾朝日												
にいざえーす												
飯沼プリマーリオ												
みはらSC												

グループD	ペレーニアA	古千谷FC	おおぞらSC	ヴェスパス	勝	分	負	得	失	得失差	勝ち点	順位
ペレーニアA												
古千谷FC												
おおぞらSC												
ヴェスパス												

7月30日（土）　　タイムスケジュール

試合会場：さくら市鬼怒川運動公園芝生サッカー場

リーグ	時間	Aコート　対戦表			審判	リーグ	Bコート　対戦表			審判
A	9:00～	AzuLente KAZO	VS	アレグリア	FCクラッキ	A	ペレーニアB	VS	ブラッドレス	サウス
B	9:40～	LIVENT	VS	FCクラッキ	AzuLente KAZO	B	FC古河	VS	サウス	アレグリア
A	10:20～	AzuLente KAZO	VS	ペレーニアB	LIVENT	A	アレグリア	VS	ブラッドレス	FCクラッキ
B	11:00～	LIVENT	VS	FC古河	ブラッドレス	B	FCクラッキ	VS	サウス	アレグリア
A	11:40～	AzuLente KAZO	VS	ブラッドレス	サウス	A	アレグリア	VS	ペレーニアB	サウス
B	12:20～	LIVENT	VS	サウス	ブラッドレス	B	FCクラッキ	VS	FC古河	ペレーニアB
A1	13:10～	Aグループ2位	VS	Bグループ2位		B1	Cグループ２位	VS	Dグループ2位	
A2	13:50～	Aグループ1位	VS	Bグループ1位		B2	Cグループ1位	VS	Dグループ1位	
A3	14:30～	A1勝者	VS	B1勝者		B3	A1敗者	VS	B1敗者	
A4	15:10～	A2勝者	VS	B2勝者		B4	A2敗者	VS	B2敗者	
TM	15:20～		VS			B5		VS		

リーグ	時間	Cコート　対戦表			審判	リーグ	Dコート　対戦表			審判
C	9:00～	上尾朝日	VS	にいざえーす	古千谷FC	C	プリマーリオ	VS	みはらSC	ヴェスパス
D	9:40～	ペレーニアA	VS	古千谷FC	プリマーリオ	D	おおぞらSC	VS	ヴェスパス	にいざえーす
C	10:20～	上尾朝日	VS	プリマーリオ	おおぞらSC	C	にいざえーす	VS	みはらSC	古千谷FC
D	11:00～	ペレーニアA	VS	おおぞらSC	みはらSC	D	古千谷FC	VS	ヴェスパス	プリマーリオ
C	11:40～	上尾朝日	VS	みはらSC	ペレーニアA	C	にいざえーす	VS	プリマーリオ	おおぞらSC
D	12:20～	ペレーニアA	VS	ヴェスパス	上尾朝日	D	古千谷FC	VS	おおぞらSC	にいざえーす
C1	13:10～	Aグループ4位	VS	Bグループ4位		D1	Cグループ4位	VS	Dグループ4位	
C2	13:50～	Aグループ3位	VS	Bグループ3位		D2	Cグループ3位	VS	Dグループ3位	
C3	14:30～	C1勝者	VS	D1勝者		D3	C1敗者	VS	D1敗者	
C4	15:10～	C2勝者	VS	D2勝者		D4	C2敗者	VS	D2敗者	
TM	15:20～		VS			D5		VS		

1位トーナメント

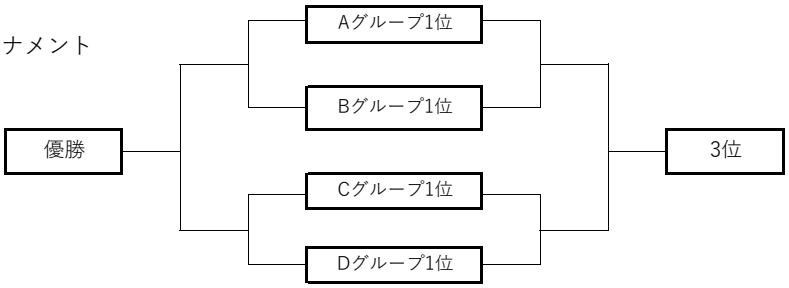

2位トーナメント

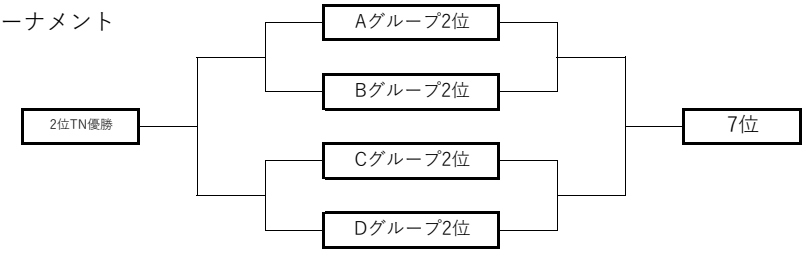

3位トーナメント

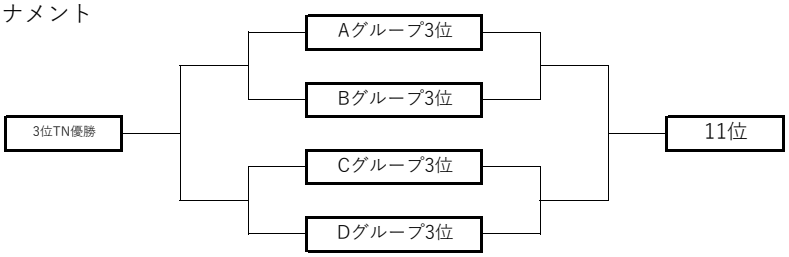

4位トーナメント

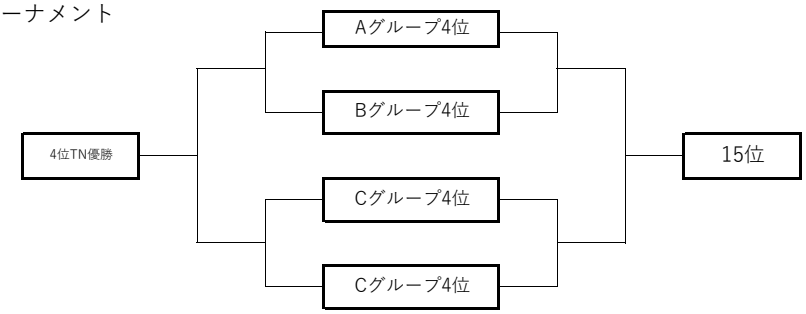

優勝	
準優勝	
3位	
4位	
5位	
6位	
7位	
8位	
9位	
１０位	
１１位	
１２位	
１３位	
１４位	
１５位	
１６位	